mehring

Plockmatic Group

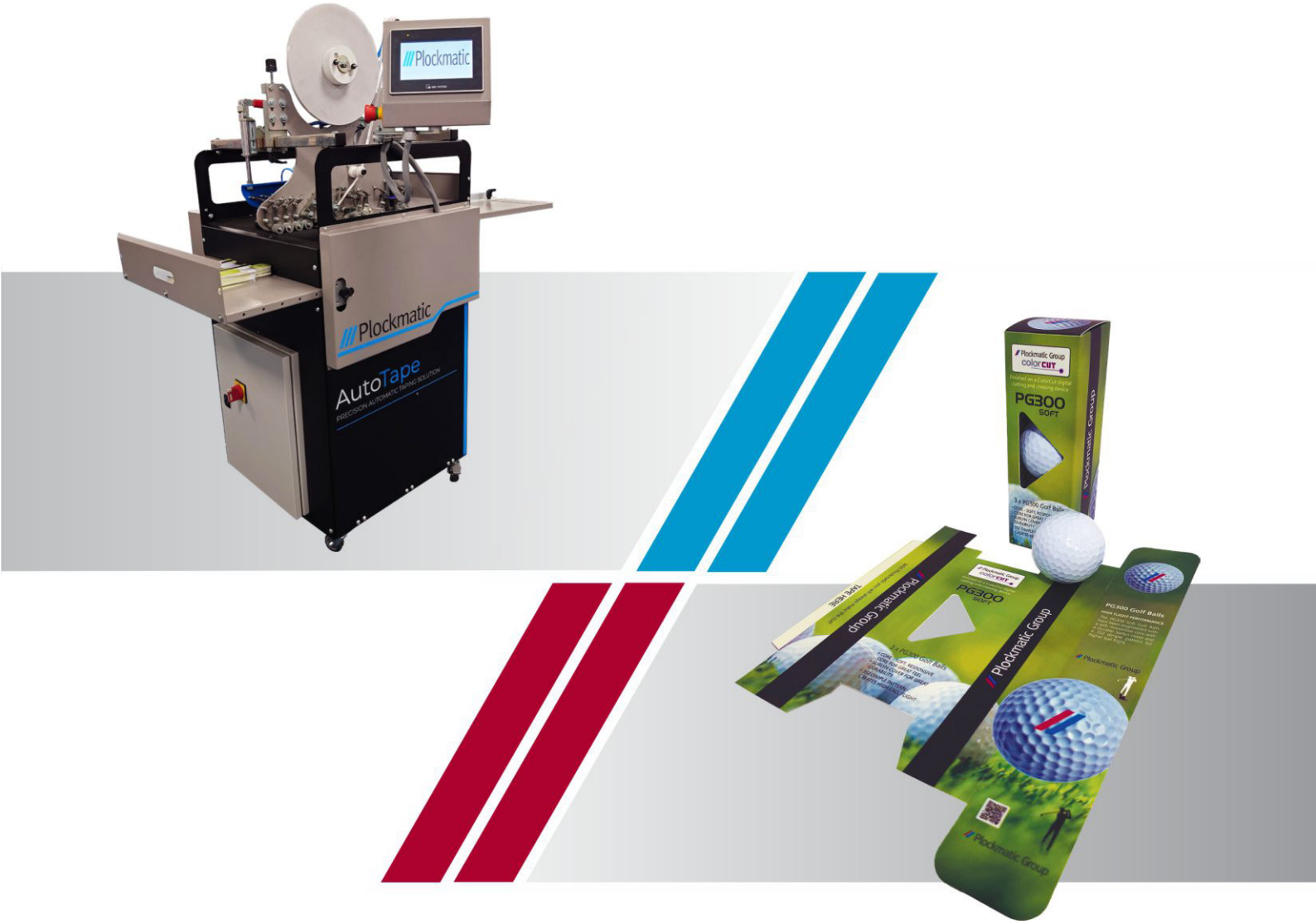

Plockmatic **AutoTape**

Präzises Aufbringen von doppelseitigem Klebeband für Verpackungen, POS-Anwendungen und die Weiterverarbeitung im Digitaldruck.

Mehr herstellen. Weniger Aufwand.

Plockmatic **AutoTape**



Vom **digitalen Schneiden** bis zur **schnelleren Montage**, die **AutoTape** bringt **doppelseitiges Klebeband automatisch** auf flache, bedruckte und geschnittene Produkte auf. Das Ergebnis ist eine **schnelle, präzise** und **wiederholbare** Klebebandapplikation – ganz ohne den arbeitsintensiven Prozess des manuellen Aufklebens.

Das fehlende Bindeglied in der digitalen Verpackungsproduktion

Das digitale Schneiden hat die Herstellung von Verpackungen sowie POS-Materialien in kleinen bis mittleren Auflagen grundlegend verändert. Faltschachteln, Präsentationsmappen, Hüllen, Tischaufsteller, Regalstopper und Werbeartikel lassen sich heute in Auflagen von mehreren Hundert Stück bedrucken, schneiden und rillen – schnell, wirtschaftlich und ganz ohne herkömmliche Stanzformen.

Doch nach dem Schneiden bleibt häufig ein Arbeitsschritt, der sich hartnäckig manuell gestaltet: das Anbringen von Klebestreifen. Die Plockmatic AutoTape schließt genau diese Lücke im Produktionsprozess.

Ganz gleich, ob das fertige Produkt sofort montiert oder für eine spätere Montage flachliegend geliefert werden soll – die AutoTape ist die ideale Ergänzung nach dem digitalen Schneiden. Das vorbereitete Produkt wird einfach in die Maschine eingelegt, die AutoTape positioniert, appliziert und schneidet anschließend den benötigten Klebestreifen präzise zu.

Das Ergebnis?

Höhere Produktivität, geringerer Arbeitsaufwand und eine gleichbleibend hohe Qualität.

Warum die Klebebandapplikation automatisieren?

Das manuelle Aufbringen von Klebeband mag zunächst kostengünstig erscheinen. Doch mit steigenden Produktionsmengen wird dieser Arbeitsschritt schnell zum Engpass.

Ein Mitarbeiter muss das Klebeband abrollen, positionieren, aufkleben, abschneiden und jedes einzelne Produkt von Hand stapeln – und diesen Vorgang anschließend Hunderte oder sogar Tausende Male wiederholen!

Die AutoTape macht aus diesem wiederkehrenden Arbeitsschritt einen effizienten, automatisierten Produktionsprozess.

Marktführende Funktionen

- **Weniger manuelle Arbeit** – Reduzieren Sie den Zeitaufwand für das manuelle Aufbringen von Klebestreifen.
- **Höhere Produktionskapazität** – Halten Sie mit der Leistung moderner Digitaldruck- und Schneidesysteme Schritt.
- **Mehr Präzision und Konstanz** – Sorgen Sie für eine exakte und gleichbleibende Platzierung der Klebestreifen während des gesamten Produktionslaufs.
- **Weniger Abhängigkeit vom Bedienpersonal** – Erzielen Sie gleichbleibend hochwertige Ergebnisse, ohne jedes einzelne Produkt manuell ausrichten zu müssen.
- **Effiziente Durchführung von Kleinauflagen** – Dank schneller Einrichtung und kurzer Rüstzeiten ist die AutoTape ideal für die zunehmende Vielfalt an Aufträgen in der digitalen Produktion.

SCHNEIDEN. RILLEN. KLEBEN. FERTIG.

Digitale Schneidesysteme können Hunderte fertig konfektionierte Mappen pro Stunde produzieren.

Die AutoTape sorgt dafür, dass das Aufbringen der Klebestreifen nicht zum nächsten Engpass in der Produktion wird.



Plockmatic **AutoTape**

Das richtige Automatisierungslevel

Automatisierung für die digitale Produktion

Zwischen dem manuellen Aufbringen von doppelseitigem Klebeband und der Investition in eine vollautomatische Falz- und Klebelinie besteht eine erhebliche Lücke.

Die Plockmatic AutoTape wurde genau für diesen Bereich entwickelt.

Sie bietet die Produktivitätsvorteile einer automatisierten Klebestreifenapplikation und bewahrt gleichzeitig die Flexibilität, die die digitale Produktion so wertvoll macht.

Das Produkt muss nicht unmittelbar nach dem Aufbringen der Klebestreifen gefalzt und verklebt werden. Stattdessen trägt AutoTape den Klebestreifen auf, während das Produkt flach bleibt. So können die Produkte gestapelt, gelagert, transportiert oder für die spätere Weiterverarbeitung an den Kunden geliefert werden.

Damit eignet sich die AutoTape sowohl für Verpackungsanwendungen als auch für Produkte, bei denen der Klebestreifen ein fester Bestandteil des Endprodukts ist.



Zu den idealen Anwendungsbereichen zählen:

- **Verpackungen und Kartonagen** – durch das Anbringen von doppelseitigem Klebeband auf digital zugeschnittenen Kartonagen wird eine schnelle Montage ermöglicht.
- **Präsentationsmappen und Hüllen** – effiziente Herstellung von präzise verklebten Einschubtaschen, Mappen und Dokumentenhüllen, auch bei kleinen bis mittleren Auflagen.
- **Flachliegende Verpackungen** – der Klebstoff wird bereits während der Produktion aufgebracht, wobei der Vorteil erhalten bleibt, dass das Produkt flach und fertig vorbereitet geliefert werden kann.
- **Shelf Wobbler (Regalstopper) und POS-Material** – Werbemittel mit exakt positionierten Klebeflächen; der Endanwender muss lediglich die Schutzfolie abziehen, um das Element am POS anzubringen.
- **Aufsteller und Displays** – Display-Produkte werden für eine schnelle Montage vorbereitet, ohne dass jedes Teil manuell mit Klebeband versehen werden muss.
- **Werbeartikel und Spezialprodukte** – eine flexible Lösung für die vielfältigen Kleinauflagen, die in modernen Digitaldruckbetrieben gefertigt werden.

Entwickelt für gleichbleibende Produktionsqualität

Leistungsstarkes pneumatisches Schneidesystem für Klebeband
Die AutoTape verfügt über einen pneumatisch angetriebenen Mechanismus zum Abschneiden des Bandes, der für einen kraftvollen und präzisen Schnitt sorgt. Dies ist besonders bei der Verarbeitung von Klebematerialien wichtig, da sich mit der Zeit Klebstoffrückstände im Bereich des Schneidemechanismus ansammeln können. Das pneumatische System liefert die erforderliche Kraft, um auch bei anspruchsvollen Produktionsläufen gleichbleibend präzise Schnitte zu gewährleisten.
Der Kompressor ist bereits im Lieferumfang enthalten – für eine komplette, sofort einsatzbereite Lösung.

Produkttransport über ein Flachbandfördersystem
Eine präzise Bandapplikation setzt einen präzisen Materialtransport voraus. Anstatt das Material durch einen einfachen Rollenandruck zu führen, transportiert die AutoTape den Bedruckstoff während des Klebstoffauftrags über ein flaches Förderband. Dadurch wird das Material stabil geführt, seitliches Verlaufen minimiert und eine gerade, gleichmäßige Positionierung der Klebestreifen auch bei längeren Produktionsläufen sichergestellt.

Schnelle und intuitive Bedienung
Dank einer benutzerfreundlichen Touchscreen-Oberfläche lässt sich die Anlage unkompliziert einrichten, sodass das Bedienpersonal schnell zwischen verschiedenen Produkten und Anwendungen wechseln kann.
Mit der Verarbeitung von Bogenformaten bis zu 600 mm bietet die AutoTape die erforderliche Flexibilität für ein breites Anwendungsspektrum in den Bereichen Verpackung, POS-Materialien und Druckweiterverarbeitung.



Der clevere Schritt zwischen manueller Weiterverarbeitung und einer Faltschachtelklebemaschine

- **Automatisches Falten und Kleben**
- **Automatische Bogenzuführung**
- **Zwei verlängerte Falzführungen**
- **Heißleim-Auftragskopf**
- **Vereinfachtes Schienensystem**

Präzises Aufbringen von doppelseitigem Klebeband für Verpackungen, POS-Materialien und die digitale Druckweiterverarbeitung.

Mehr herstellen. Weniger Aufwand.

Technische Daten

Plockmatic AutoTape	
Maximale Bogenabmessungen:	600 mm (23.6")
Minimale Bogenabmessungen:	100 mm (4")
Materialstärke:	150 g/m² bis 5mm
Zuführsystem:	Manueller Zuführtisch mit verstellbaren, durchgehenden Transportbändern
Ausgabesystem:	Ausgabetisch mit magnetischen Stapelanschlägen zur einfachen Positionierung und sauberen Stapelung der fertigen Produkte.
Mechanische Geschwindigkeit:	40m/min (131 ft/min)
Anschlusswerte:	220-240 V 50/60 Hz 0,4 Kw
Druckluft:	Kompressor im Lieferumfang enthalten
Maschinenabmessungen:	H 1600 mm (63") x B 1450 mm (57") x T 760 mm (30")
Gewicht:	193 kg (425lbs)
SPEZIFIKATIONEN FÜR DIE BANDAPPLIKATION	
Applikationsköpfe:	1 (auf 5 erweiterbar)
Arten von doppelseitigem Klebeband:	Banner- oder PVC-Klebeband, Acrylklebeband, Gewebeklebeband, Transferklebeband
Anzahl der Applikationen:	1 bis 5
Breiten des doppelseitigen Klebebands:	6 mm (1/4") bis 25 mm (1")
Mindestlänge des Klebebandauftrags:	35 mm (1.4")
Maximale Länge des Klebebandauftrags:	999 mm (39")
Mindestabstand zwischen dem Klebebandauftrag und dem nächsten Element in der Reihe:	25 mm (1")
Mindestabstand zwischen dem Klebebandauftrag und der Papierkante:	10 mm (3/8")
Genauigkeit des Klebebandauftrags:	± 1 mm (0.039")
Abmessungen der Rollen für doppelseitiges Klebeband:	76 mm (3") Innendurchmesser x 480 mm (19") Außendurchmesser

mehring gmbh
Genker Str. 10 · 53842 Troisdorf
Telefon +49 (0) 2241-23417-30
Telefax +49 (0) 2241-23417-55
mail@mehringgmbh.de
www.druckweiterverarbeitung.de

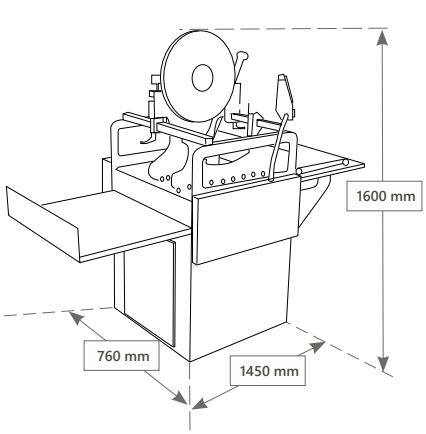

*Haftungsausschluss: Im Rahmen unseres Programms zur kontinuierlichen Produktverbesserung können sich die hier veröffentlichten Spezifikationen und Informationen ohne vorherige Ankündigung ändern. Sämtliche Spezifikationen hängen von der jeweiligen Anwendung, dem Medientyp, der Temperatur, der relativen Luftfeuchtigkeit sowie dem verwendeten Druckwerk ab. Die angegebenen Spezifikationen wurden unter Verwendung unbeschichteter, unbedruckter Medien ermittelt. Irrtümer und Änderungen vorbehalten.

Plockmatic Group