mehring

Plockmatic Group



Plockmatic **Box AutoFold**

Kompaktes, automatisches Falz- und Klebesystem für die Herstellung von Verpackungen im Digitaldruck

Plockmatic **Box AutoFold**

Box AutoFold konzentriert sich auf die Anwendungen, die für digital ausgerichtete Druckdienstleister am wichtigsten sind: das **wiederholte Falzen** und **Kleben** gängiger **Verpackungen und Präsentationsunterlagen mit geraden Falzlinien**, ohne den Platzbedarf oder die Komplexität, die mit Anlagen für größere Formate verbunden sind.

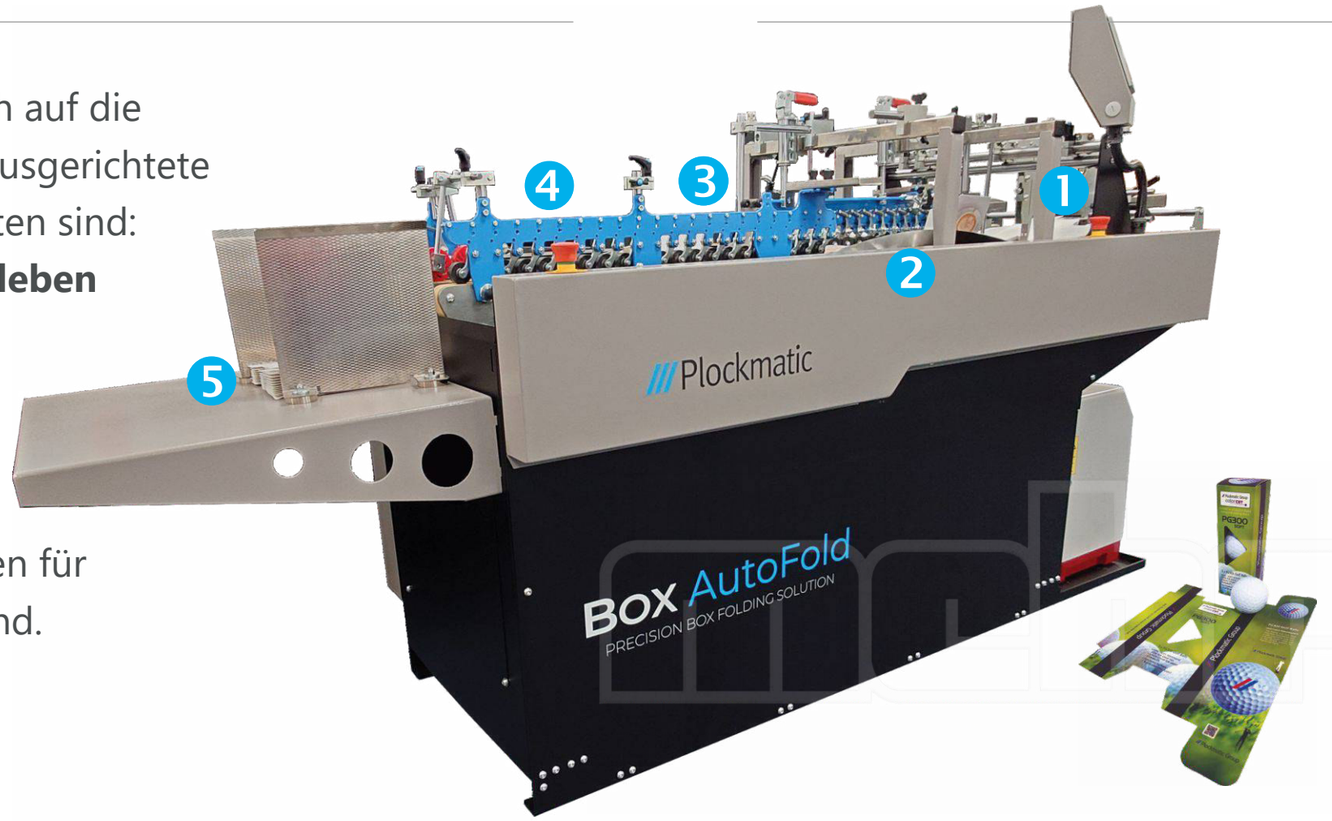

Der Digitaldruck hat die Verpackungsproduktion verändert. Kleinere Auflagen, mehr Variationen und schnellere Durchlaufzeiten führen zu einer Nachfrage nach einer einfacheren Möglichkeit, die gängigsten Verpackungsformate zu falten und zu kleben.

Kompakte, sofort einsatzbereite (Plug-and-Play-) Systeme zum automatischen Falten und Kleben sind unverzichtbar, um eine Vielzahl von Digitaldruckaufträgen in kleineren Auflagen mit geringerem manuellem Aufwand fertigzustellen. Herkömmliche Falz- und Klebeanlagen sind oft groß, kostspielig und komplex in der Einrichtung. „Box AutoFold" bietet eine kompaktere und leichter zugängliche Lösung für das automatisierte Falten und Kleben von digital produzierten, gestanzten Zuschnitten.

Eine intelligentere Lösung für die moderne Druckproduktion

- **Geringere Komplexität** – ein vereinfachtes Schienensystem ermöglicht einen schnelleren Wechsel zwischen verschiedenen Aufträgen.
- **Bessere digitale Kompatibilität** – erweiterte Faltelemente sind auf die Gegebenheiten digital zugeschnittener Medien ausgelegt.
- **Kontinuierlicher Betrieb** – die Bogenzuführung von unten ermöglicht das Nachlegen weiterer Stanzbögen während der laufenden Produktion.
- **Integrierte Steuerung** – eine Touchscreen-Schnittstelle bündelt die Bedienfunktionen der Maschine an einem zentralen Ort.
- **Kompakte Stellfläche** – die platzsparende Bauweise erleichtert die Integration automatisierter Weiterverarbeitung.
- **Erschwingliche Investition** – eine gezielte Lösung für Druckereien und Weiterverarbeiter, die ihr Angebot im Bereich Verpackungen ausbauen möchten.

Speziell entwickelt für die Arbeitsabläufe der digitalen Produktion.

Die Box AutoFold wurde speziell für die Anforderungen der digitalen Druckproduktion entwickelt, in der die Auflagen kleiner, die Aufträge vielfältiger und schnelle Durchlaufzeiten entscheidend sind. Dank ihrer kompakten Bauweise, der einfachen Einrichtung und der zuverlässigen Leistung erzielen Sie gleichbleibend hochwertige Ergebnisse mit weniger manuellen Arbeitsschritten.

1 Load & Feed

Ihre bedruckten, gestanzten Verpackungszuschnitte werden oben in den automatischen Bogenanleger eingelegt. Das Zuführsystem an der Unterseite sorgt für einen kontinuierlichen Materialfluss durch die Maschine.

2 Erste Falzeinheit

Das erste verlängerte Faltelement führt eine Seite der gestanzten Verpackungszuschnitte präzise durch die vorgegebene Abfolge gerader Faltvorgänge.

3 Klebstoff

Ein in Deutschland gefertigter, zuverlässiger Heißleim-Auftragskopf trägt den Klebstoff auf – unterstützt durch automatisierte Sensoren.

4 Zweite Falteinheit

Das zweite verlängerte Faltelement führt die verbleibenden Laschen des gestanzten Verpackungszuschnitts durch die vorgegebene Abfolge gerader Faltvorgänge und legt diese um.

5 Auslage

Die gefalteten und verklebten Verpackungszuschnitte werden in der abschließenden Rolleneinheit an der Klebenaht verpresst und anschließend aus der Maschine ausgegeben – bereit zur Entnahme.



Plockmatic **Box AutoFold**

Kompakt im Design. Praktisch in der Anwendung.

Dank ihrer kompakten Bauweise lässt sich die Anlage problemlos in bestehende Weiterverarbeitungsabteilungen integrieren; die vereinfachte Einrichtung senkt zudem die Hürde für die Übernahme neuer Verpackungsaufträge.

Damit ist sie die ideale Lösung für Unternehmen, die den Wert ihrer Digitaldrucke steigern, mehr Weiterverarbeitungsschritte im eigenen Haus durchführen und wirtschaftlich auf die Nachfrage nach Verpackungen in kleinen Auflagen reagieren möchten.

Einfache Automatisierung
Leistungsstarke Funktionen

- **Automatisches Falten und Kleben** für längsgefalzte Anwendungen: Verarbeiten Sie gestanzte Zuschnitte effizient zu Längs gefalzten Kartons, Verpackungen, Mappen und POS-Artikeln – dank einer gezielt darauf ausgelegten Maschinenarchitektur.
- **Automatischer Bogenanleger** mit kontinuierlichem Unterzug: Der Bogenanleger mit Unterzug ist für eine kontinuierliche Produktion konzipiert. Während die Maschine von unten einzieht, kann der Bediener von oben problemlos weitere gestanzte Bogen nachlegen.
- **Zwei verlängerte Faltelemente** für anspruchsvolle digitale Rillungen: Die längeren Faltelemente ermöglichen die Verarbeitung einer größeren Bandbreite an gestanzten Materialien – insbesondere bei digital geschnittenen Produkten, deren Rillungen unter Umständen weniger ausgeprägt sind als bei herkömmlichen Stanzverfahren.
- **Heißleim-Auftragskopf** – deutsche Qualität mit automatischer Sensorik: Ein hochwertiger, in Deutschland gefertigter Heißleim-Auftragskopf sorgt in Kombination mit intelligenten, vollautomatischen Sensoren für einen präzisen und stets reproduzierbaren Leimauftrag.
- **Vereinfachtes Schienensystem** für schnellere Rüstvorgänge: Das vereinfachte Schienensystem reduziert die Komplexität bei der Einrichtung von Aufträgen und ermöglicht es dem Bedienpersonal, zügig zwischen verschiedenen Karton- und Verpackungsformaten zu wechseln.



Technische Spezifikationen

Plockmatic Box AutoFold	
Maximale Bogenformatgröße:	Breite: 250 mm (9,8 Zoll) x Länge 420 mm (16,5 Zoll)
Minimale Bogenformatgröße:	Breite: 90 mm (3,5 Zoll) x Länge: 90 mm (3,5 Zoll)
Materialstärke:	250 µ bis 450 µ Mikrometer
Bogenzuführsystem:	Kontinuierliche Friktionszuführung mit Toplader
Mechanische Geschwindigkeit:	25 m/min (82 ft/min)
Gesamtzählwerk und Stundenleistung:	Wird gezählt
Falz- und Klebeeinheit:	1 Einheit mit schmalen Förderbändern für Parallelfalz, bis zu 450 µ in Kurzfaserrichtung
Falzwerkzeuge:	Kit zum Falten von geradlinigen Kartons verschiedener Größen
Zuführsystem:	Kontinuierlicher Bandanleger mit verstellbaren Zuführbändern
Auslagesystem:	Auslagetisch. Magnetische Staplerführungen ermöglichen eine einfache Positionierung und Stapelung der fertigen Kartons
Druckluft:	Kompressor im Lieferumfang enthalten
Leistungsbedarf:	220–240 V, 50/60 Hz, 1,5 kW und 4,5 kW Heißschmelzsystem
Maschinenabmessungen:	H 1410 mm (55,5 Zoll) x B 2450 mm (96,5 Zoll) x T 820 mm (32 Zoll)
Gewicht:	469kg

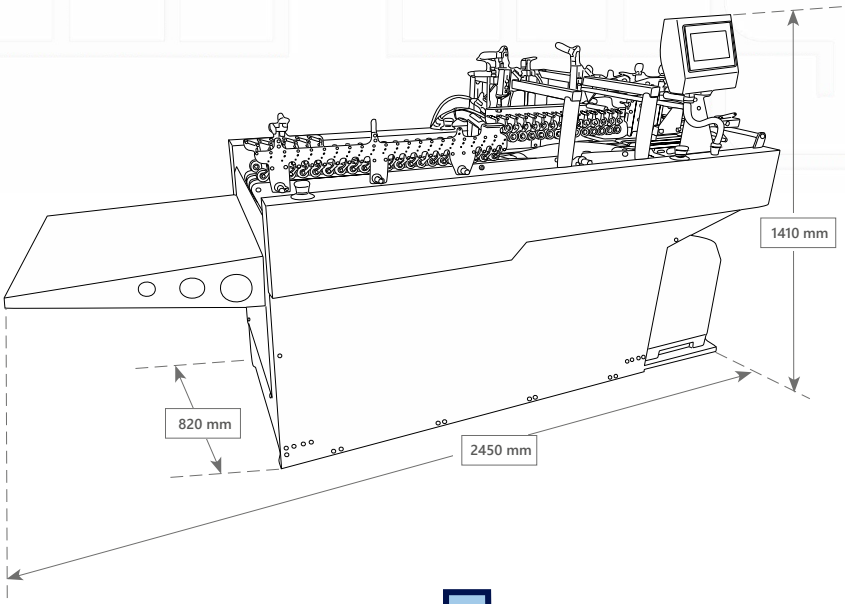

mehring gmbh
Genker Str. 10 · 53842 Troisdorf
Telefon +49 (0) 2241-23417-30
Telefax +49 (0) 2241-23417-55
mail@mehringgmbh.de
www.druckweiterverarbeitung.de

*Haftungsausschluss: Im Rahmen unseres Programms zur kontinuierlichen Produktverbesserung können sich die hier veröffentlichten Spezifikationen und Informationen ohne vorherige Ankündigung ändern. Sämtliche Spezifikationen hängen von der jeweiligen Anwendung, dem Medientyp, der Temperatur, der relativen Luftfeuchtigkeit sowie dem verwendeten Druckwerk ab. Die angegebenen Spezifikationen wurden unter Verwendung unbeschichteter, unbedruckter Medien ermittelt. Irrtümer und Änderungen vorbehalten.